ГидравлиКом 2021

gidravli.com

hydravlic engineering company COM

ЛЕСТНИЦА - ТРАП ОБСЛУЖИВАНИЯ ЦИСТЕРН

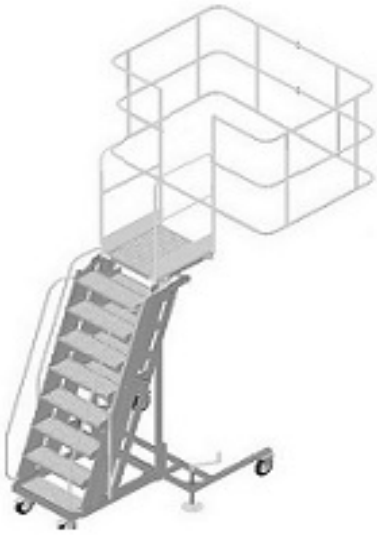

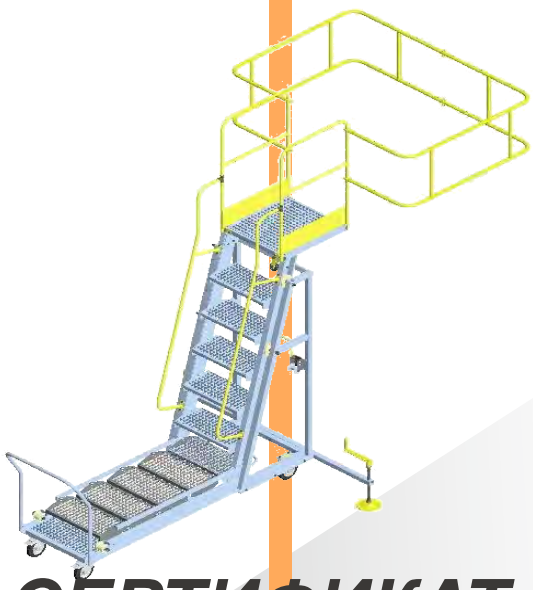

СЕРТИФИКАТ ГОСТ Р

ТРЕБОВАНИЯ ТР ТС 019/2011

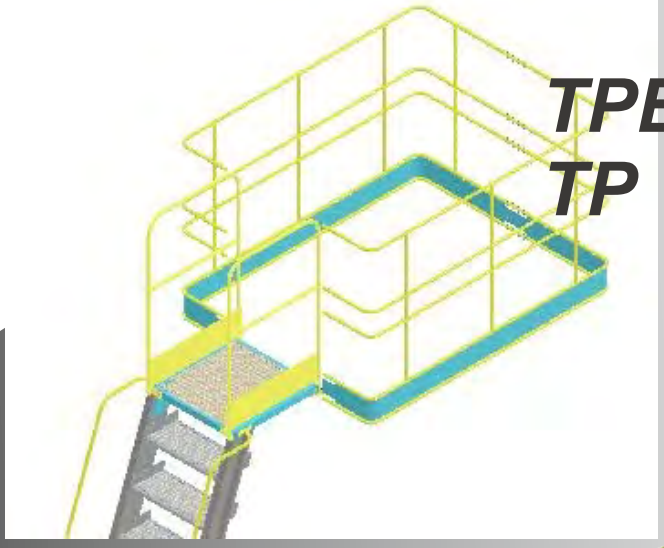

Кольцо 1100-1250мм для «РАБОТЫ НА ВЫСОТЕ»

ПЕРЕДВИЖНОЕ ПО ВЫСОТЕ КОЛЬЦО

Офис.: г. Москва, ул. Молодогвардейская, д. 59, стр. 4
Пр-во.: (Склад): Московская область, город Протвино, Кременковское шоссе, дом 2
Тел.: +7(495)120-22-41
info@gidravli.com

hydravlic engineering company COM

ЛЕСТНИЦА ПЕРЕДВИЖНАЯ ЛП 2500/3600

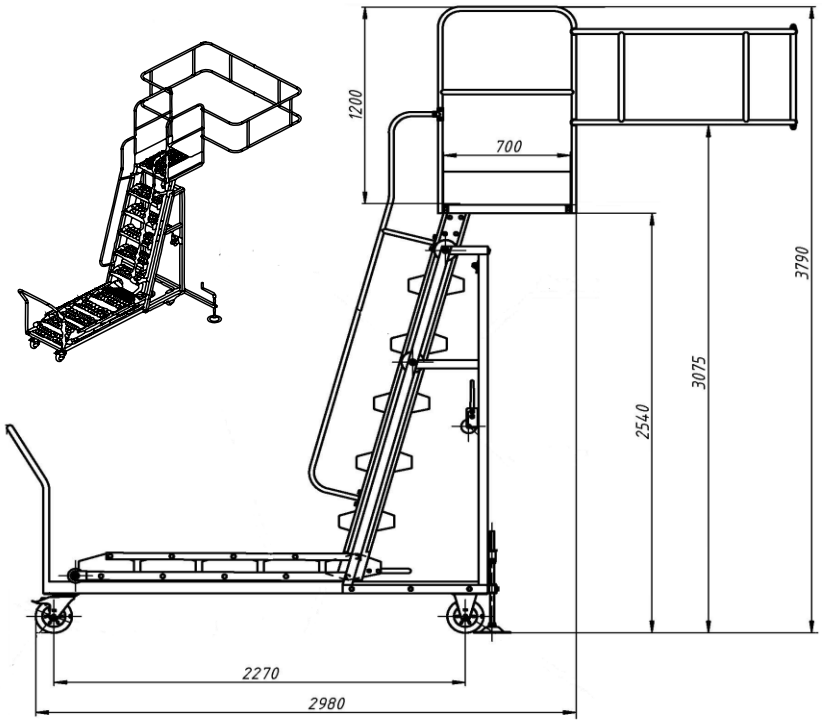

1400x2000x550
Размер кольца безопасности

Исполнение У1
Сталь 3

Исполнение ХЛ1
Сталь 09Г2с

Кольцо алюминий АМг5м

ВЫСОТА ОБСЛУЖИВАЕМЫХ АВТОЦИСТЕРН 2500-4135мм

ВЫСОТА ПОДЪЕМА ПЛОЩАДКИ 2500-3600мм

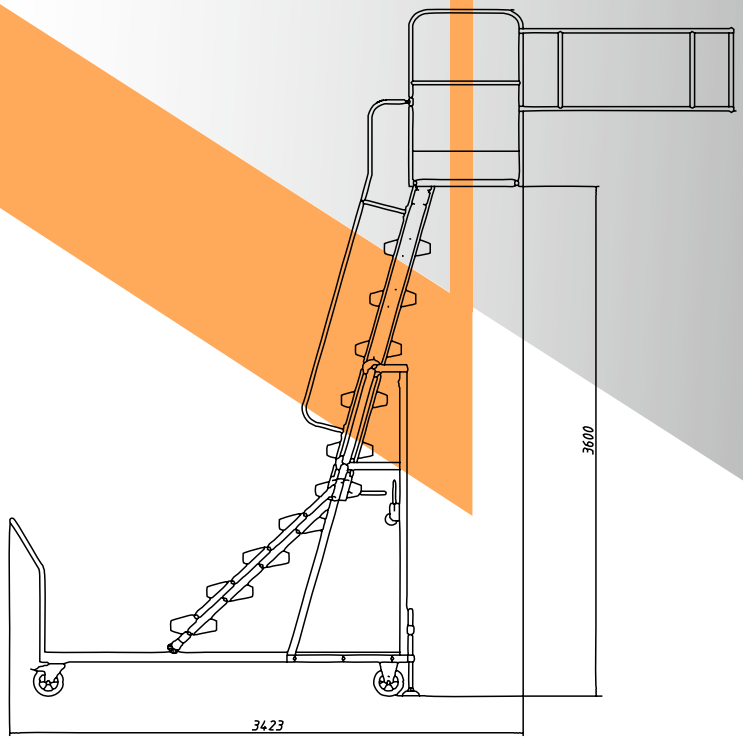

Покрытие:

Грунт-эмаль СБЭ-111 «УНИПОЛ» АМ. RAL 7004 (сигнальный серый).

Горячее цинкование

Горячее цинкование + Порошковая покраска

Масса 350кг.

Цинк - ХЛ 420кг не более

Офис.: г. Москва, ул. Молодогвардейская, д. 59, стр. 4
Пр-во.: (Склад): Московская область, город Протвино, Кременковское шоссе, дом 2
Тел.: +7(495)120-22-41
info@gidravli.com

ГидравлиКом
gidravli.com

hydravlic engineering company COM

ЛЕСТНИЦА ПОДКАТНАЯ
ЛП 2500/3600-02
ЛП 2500/4000-02

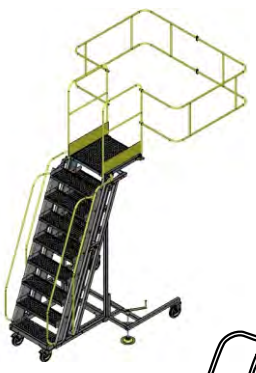

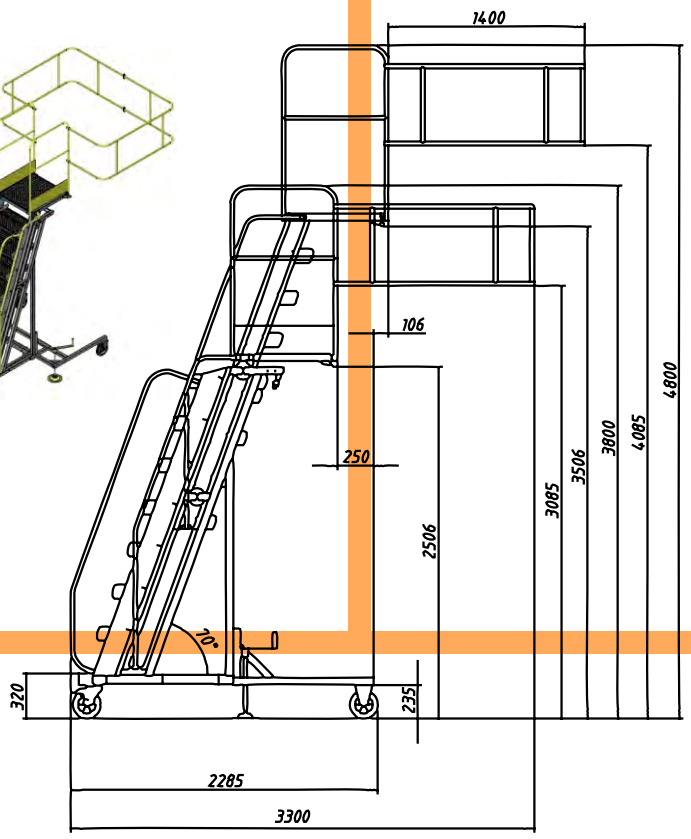

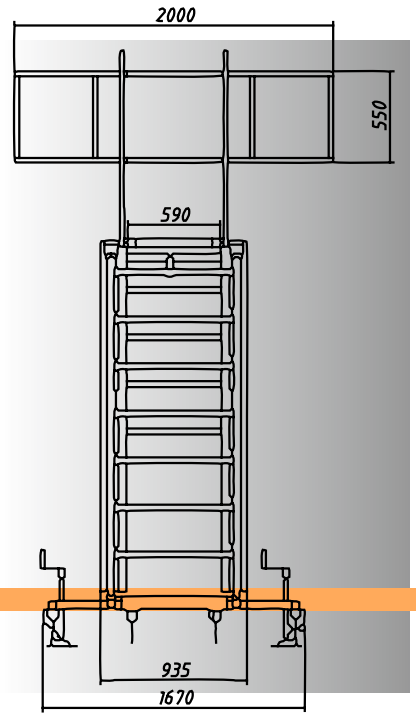

ИСПОЛНЕНИЕ	ВЫСОТА ПОДЪЕМА ПЛОЩАДКИ, мм	ВЫСОТА ОБСЛУЖИВАЕМЫХ АВТОЦИСТЕРН , мм
Базовое	2500-3600	2500-4135
	2500-4000	2500-4500

Исполнения: Сталь3
Сталь 09Г2С
Алюминий АМг5м + Сталь

Покрытие: Грунт-эмаль СБЭ-111 «УНИПОЛ» АМ. RAL 7004 сигнальный серый).

Горячее цинкование

Горячее цинкование + Порошковая покраска

Масса* 300кг. Цинк - ХЛ 370кг
Алюминий 220кг

*не более

Офис.: г. Москва, ул. Молодогвардейская, д. 59, стр. 4
Пр-во.: (Склад): Московская область, город Протвино, Кременковское шоссе, дом 2
Тел.: +7(495)120-22-41
info@gidravli.com

ГидравлиКом
gidravli.com

hydravlic engineering company COM

Офис.: г. Москва, ул. Молодогвардейская, д. 59, стр. 4
Пр-во.: (Склад): Московская область, г. Протвино, Кременковское шоссе, дом 2
Тел.: +7(495)120-22-41
info@gidravli.com

ГидравлиКом

gidravli.com

ПЕРЕДВИЖНОЕ КОЛЬЦО ВЫСОТОЙ 1100мм

ОБСЛУЖИВАНИЕ ЦИСТЕРН РАЗНЫХ ФОРМ

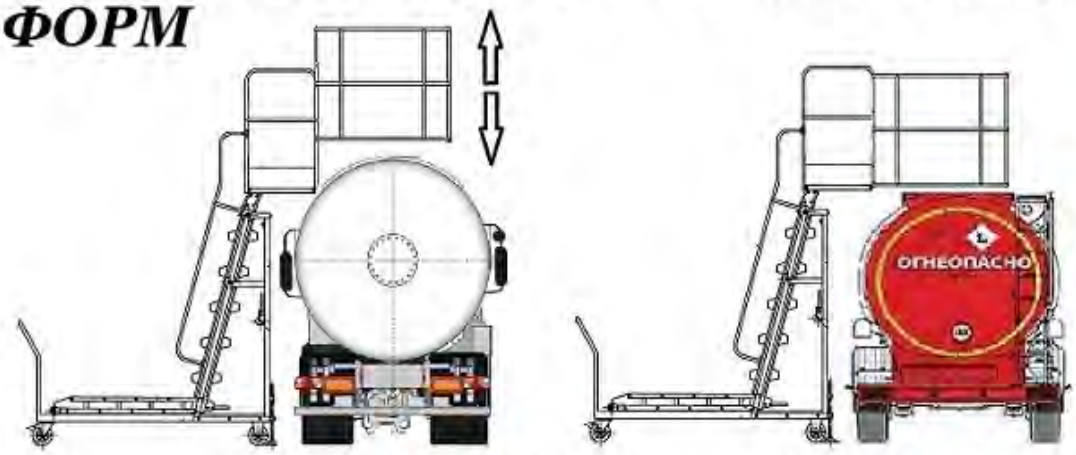

высота передвижного кольца 1100 мм

ДОПОЛНИТЕЛЬНО

SAFE SYSTEM TECHNOLOGY

собственная линия страховочных систем

Soter by SFS

официальный дилер SFS Group
Soter Horizontal,
Soter Overhead и Soter Vertical
Швейцария

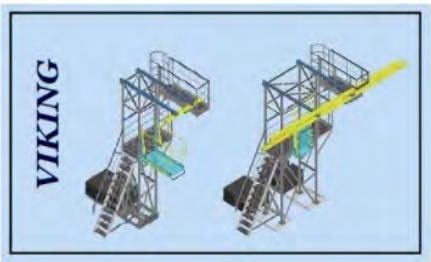

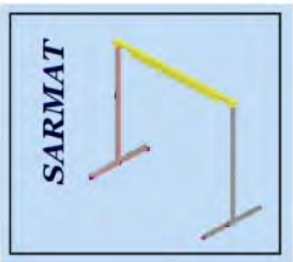

СТРАХОВОЧНЫЕ СИСТЕМЫ

ПЛОЩАДКИ ЭСТАКАДЫ

hydravlic engineering company COM

ИСПЫТАНИЯ НА ПРОИЗВОДСТВЕ

ООО "ГИДРАВЛИКОМ"
ЛЕСТНИЦА ПЕРЕДВИЖНАЯ
ЛП -
Заводской номер
Дата изготовления

ШИЛЬДИК

Испытания кольца безопасности по ГОСТ 12.4.059-89

Нагрузка 700Н

АКТ ИСПЫТАНИЙ

АКТ ПРИЕМКИ И ИСПЫТАНИЙ ПРОДУКЦИИ НА ПРОИЗВОДСТВЕ

хранить 45 лет

Общество с ограниченной ответственностью
«ГИДРАВЛИЧЕСКАЯ ИНЖИНИРИНГОВАЯ КОМПАНИЯ»

121351, г. Москва, ул. Молодогвардейская, дом 59, строение 4, помещение I, комната 7 ОГРН 5157746010769, ИНН 7731296564, КПП 773101001, р/сч. 40702810602140000596 в АО «АЛЬФА-БАНК» г. Москва, к/сч. 30101810200000000593, БИК 044525593, тел. +7 495 120-22-41, info@gidravli.com

АКТ ПРИЕМКИ

Наименование	Артикул	Заводской номер (а)
Лестница		
Ограждение фронтальное		----------
Кольцо безопасности		----------

Продукция идентифицирована, прошла приемо-сдаточные испытания, имеет заполненную маркировочную табличку и признана годной к эксплуатации

_____ 20 _____( )
Дата Подпись ФИО

ПРИЕМО-СДАТОЧНЫЕ ИСПЫТАНИЯ

наименование	соответствие	подпись
1 проверка качества сварных швов перед покраской / цинкованием		
Отсутствие на сварном соединении: видимых несплошностей; неоднородностей; трещин; раковин; пор; свищей; сколов; непроваров; неравномерных складок		
2 испытания несущей способности		
Груз 200кг расположить на выходе с площадки в выдвинутом состоянии лестницы. Время выдержки – 3 мин. Отсутствие деформации после снятия нагрузки		
Груз 70кг расположить на кольце безопасности в дальнем от лестницы положении . Время выдержки – 3 мин. Отсутствие деформации после снятия нагрузки		
3 приемочный контроль		
Проверка на соответствие геометрических размеров		
Визуальный контроль внешнего вида, качества изготовления, отсутствия дефектов, маркировки, комплектности		
Выдвижение лестницы по всей длине для контроля плавности и легкости хода.		
Выдвижение кольца безопасности по всей длине для контроля плавности и легкости хода. Контроль механизма фиксации.		

дата	причина выбраковки	предпринятые действия

Копия акта _____ _____ ( )
дата подпись Ф.И.О. М.П.

Офис.: г. Москва, ул. Молодогвард
Пр-во.: (Склад): Московская область, город Протвино, Кременковское шоссе, дом 2
Тел.: +7(495)120-22-41
info@gidravli.com

ГидравлиКом
gidravli.com